STARDUCT

CỬA KHUẾCH TÁN VUÔNG

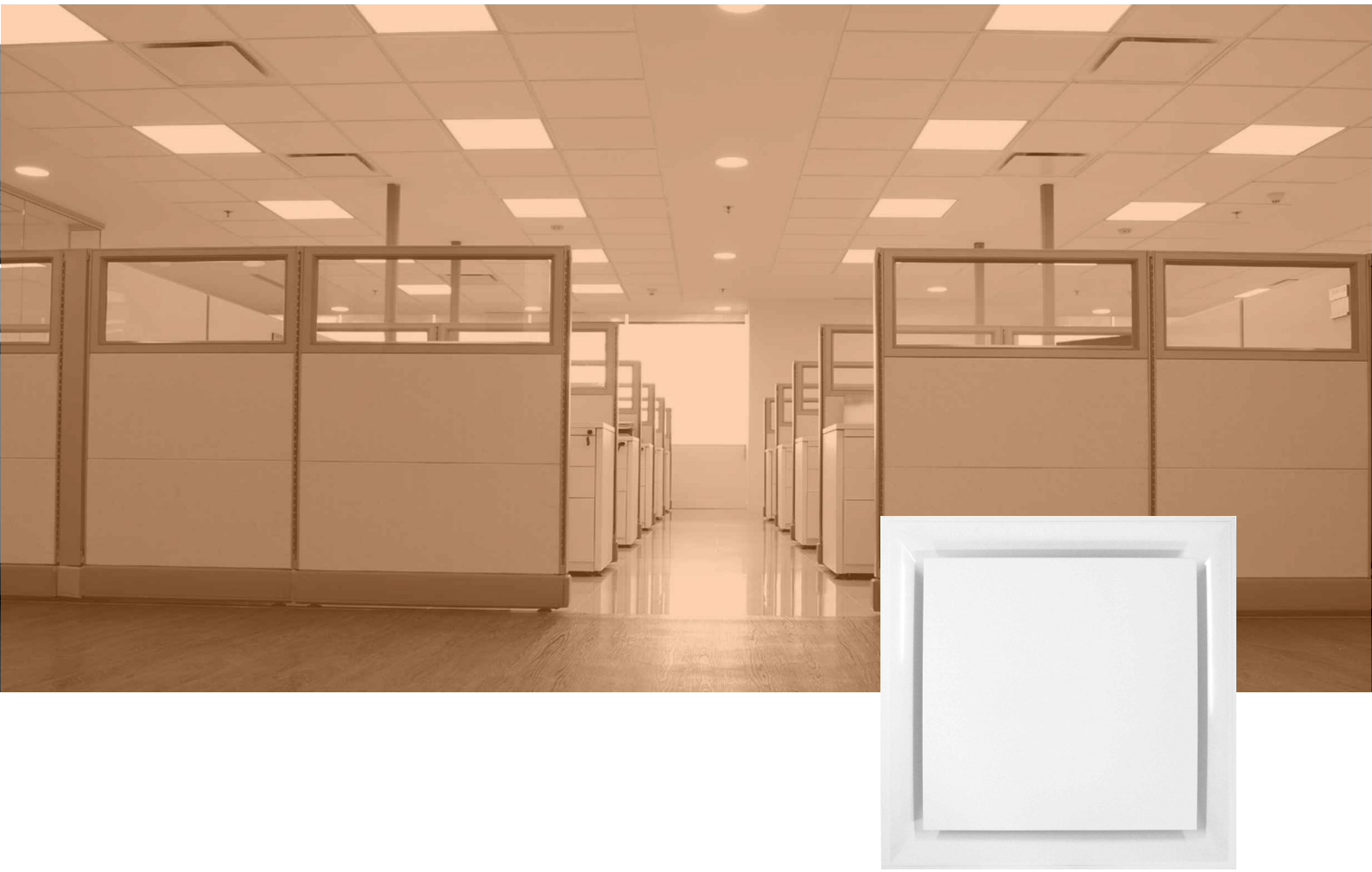

Model:
SKD K1

ĐẶC ĐIỂM KỸ THUẬT VÀ TIÊU CHUẨN SẢN PHẨM

Miệng gió khuếch tán vuông kiểu louver face được chế tạo bằng khung nhôm định hình dày 1.2mm. Mác nhôm A6063- T5. Bộ nan khuếch tán bên trong làm bằng nhôm tấm dày 1mm, được dập liền tấm và được ghép không hàn có khả năng tạo ra lưu lượng dòng chảy không khí cần thiết.

Sơn tĩnh điện màu tiêu chuẩn RAL9010 hoặc màu sắc theo yêu cầu thiết kế kiến trúc bằng sơn Jotun hoặc tương đương, có độ bền màu trên 5 năm

Van OBD bằng nhôm định hình điều tiết phía sau là loại cánh đối xứng, không sử dụng bánh răng nhựa và có thể điều chỉnh từ mặt của miệng gió bằng trục vít .Làm bằng nhôm định hình, sơn tĩnh điện màu đen.

Tiêu chuẩn chế tạo :ASHRAE 70-2006 Standard "Method of Testing for Rating the Performance of Air Outlets and Inlets" ADC1062: GRD-84 "Test Code for Grilles, Registers and Diffusers" Intertek Report Number 104519155CRT-001c dated April 16, 2021".

Các tiêu chí thử nghiệm: A) Sound Power Level (NC)B) Air Volume versus Static Pressure C) Area FactorD) Throw Pattern

STARDUCT SKD K1 - NHỮNG KHÁC BIỆT NỔI BẬT

1. Giá cả và hiệu quả kinh tế

1 QUALITY
1 PRICE

Một cấp chất lượng, một cấp giá cạnh tranh.
Giá sản phẩm được cân đối để dễ dàng cho việc mua, quản lý và tính toán hiệu quả sử dụng

2. Chất lượng và thẩm mỹ cao

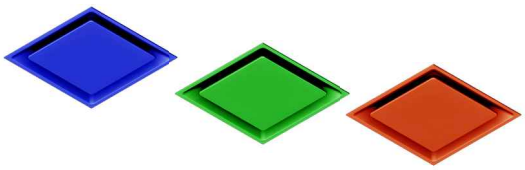

Chế tạo bằng vật liệu nhôm tiêu chuẩn A6063
kết cấu vững chắc, độ bền và hiệu quả hoạt động cao.
Sơn tĩnh điện trên dây chuyền robot tự động, bảo hành màu tới 10 năm

3. Tiêu chuẩn cao

Các sản phẩm Starduct được tham chiếu và phù hợp với các tiêu chuẩn về vật liệu, thiết kế, chỉ tiêu kỹ thuật, thử nghiệm theo các tiêu chuẩn quốc tế.

4. Nhiều giá trị phụ thêm

Bọc nhựa bảo vệ góc và băng giấy chống dính sơn
Bao bì tiêu chuẩn quốc tế.

Nghiên cứu và phát triển sản phẩm là hoạt động thường xuyên liên tục tại Công ty Ngôi Sao Châu Á. Do vậy, chúng tôi giữ quyền thay đổi các thông số kỹ thuật mà không cần phải thông báo trước.
Mọi hình ảnh trong tài liệu này chỉ mang tính chất minh hoạ, không nhất thiết đúng như thực tế. Xin xem thêm tại trang web **nsca.vn** hoặc liên lạc với chúng tôi để có thông tin cụ thể và chi tiết

CỬA KHUẾCH TÁN VUÔNG HAI CẤP (1 LÕI)

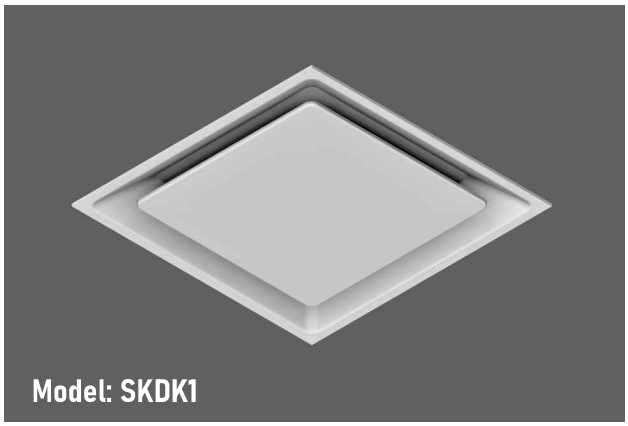

ỨNG DỤNG

Cửa khuếch tán vuông chỉnh hai cấp được thiết kế đặc biệt để đáp ứng hai yêu cầu là chống nhìn xuyên và tạo luồng khí 360^0 với độ ồn được giảm thiểu.

Sản phẩm có thể cấp dung lượng khí lớn, ổn định với thù hình luồng khí linh hoạt thích ứng cho cấp khí nóng hoặc lạnh.

Cửa có thể lắp qua lỗ mở trên trần hoặc trên khung xương trần thả.

VẬT LIỆU

- Khung/Lõi nan: nhôm liền tấm dày 1.0mm mác A6063.
- Cơ cấu chỉnh nan, tôn mạ kẽm

HOÀN THIỆN

- Màu tiêu chuẩn: sơn tĩnh điện trắng mờ mã RAL 9010 (có tùy chọn màu theo hệ RAL)

KÍCH THƯỚC

- Tùy chọn (xem bảng)

ĐẶC ĐIỂM HOẠT ĐỘNG

- Bộ nan lõi chỉnh hai cấp chỉnh độ chìm và cự ly thổi cho hai trường hợp cấp khí nóng và lạnh. Cổ cửa tròn.

ỨNG DỤNG

- Cấp khí nóng và lạnh
- Gắn trần/thả trần

CÁC TÙY CHỌN PHỤ KIỆN

- Van rẻ quạt
- Hộp gió thấp

CHI TIẾT CẤU TẠO

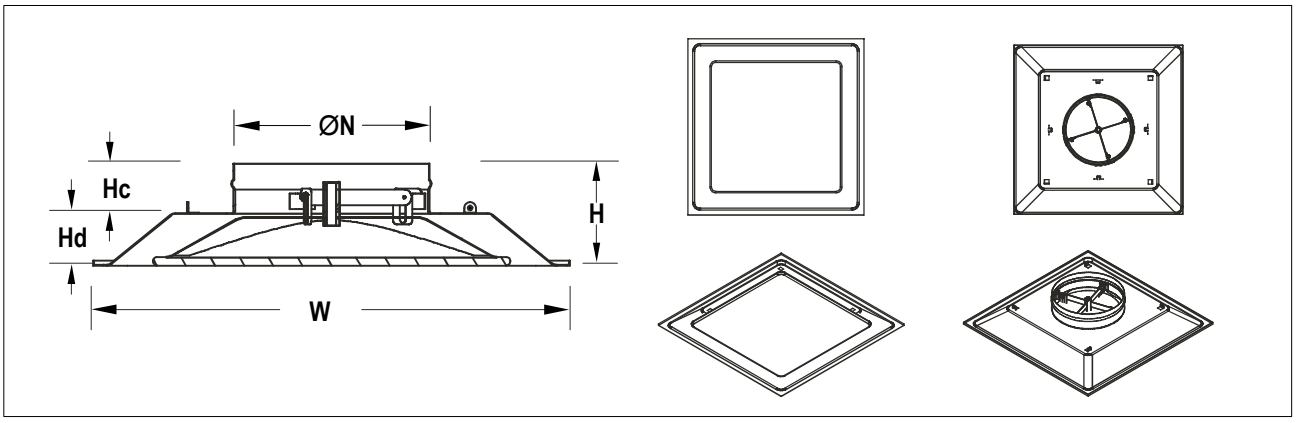

BẢNG CỠ CỬA

Cỡ mặt cửa (W)	Cỡ cổ (ØN)	Hd	Hc	H
300x300	145	39	70	109
300x300	195	39	70	109
450x450	195	49	70	119
450x450	245	66	75	141
600x600	295	68	75	143
600x600	345	68	75	143

THÔNG SỐ HOẠT ĐỘNG

CỬA MẶT 300 x 300 (mm)

Cỡ cổ (mm)	Lưu tốc cổ (m/s)	2.0	2.5	3.0	3.5	4.0	4.5	5.0	6.0	7.0	8.0
	Áp suất lưu tốc (Pa)	2.5	4.0	5.7	7.7	10.0	12.7	15.7	22.4	30.4	39.8
145	Tổng áp (Pa)	5.2	8.0	11.2	15.0	19.9	24.9	29.9	41.6	54.8	72.2
	Lưu lượng (m^3/h)	**136**	**170**	**204**	**238**	**272**	**306**	**340**	**399**	**467**	**535**
	Cự ly (m)	0.3-0.6-1.2	0.3-0.6-1.2	0.3-0.6-1.2	0.3-0.6-1.2	0.3-0.6-1.2	0.3-0.6-1.2	0.3-0.6-1.2	0.3-0.6-1.2	0.3-0.6-1.2	0.3-0.6-1.2
	NC	8.0	8.0	8.0	8.0	8.0	8.0	8.0	8.0	8.0	8.0
195	Tổng áp (Pa)	6.2	9.2	12.9	17.4	22.7	28.1	34.4	48.6	64.7	84.7
	Lưu lượng (m^3/h)	**238**	**297**	**357**	**416**	**476**	**535**	**594**	**713**	**832**	**951**
	Cự ly (m)	0.3-0.6-1.2	0.3-0.6-1.2	0.3-0.6-1.2	0.3-0.6-1.2	0.3-0.6-1.2	0.3-0.6-1.2	0.3-0.6-1.2	0.3-0.6-1.2	0.3-0.6-1.2	0.3-0.6-1.2
	NC	8.0	8.0	8.0	8.0	8.0	8.0	8.0	8.0	8.0	8.0

CỬA MẶT 600 x 600 (mm)

Cỡ cổ (mm)	Lưu tốc cổ (m/s)	2.0	2.5	3.0	3.5	4.0	4.5	5.0	6.0	7.0	8.0
	Áp suất lưu tốc (Pa)	2.5	4.0	5.7	7.7	10.0	12.7	15.7	22.4	30.4	39.8
145	Tổng áp (Pa)	6.5	9.9	14.4	19.9	25.9	32.6	47.3	65.2	87.1	124.5
	Lưu lượng (m^3/h)	**136**	**170**	**204**	**238**	**272**	**306**	**340**	**399**	**467**	**535**
	Cự ly (m)	0.3-0.6-1.2	0.3-0.6-1.5	0.6-0.6-1.8	0.6-0.9-2.1	0.6-1.2-2.4	0.6-1.2-2.7	0.9-1.5-2.7	1.2-1.8-3.0	1.5-2.1-3.6	1.8-2.4-3.9
	NC	-	-	-	-	-	-	21	27	33	38
195	Tổng áp (Pa)	10.7	16.2	22.9	31.1	41.0	52.3	64.0	99.6	134.5	184.3
	Lưu lượng (m^3/h)	**238**	**297**	**357**	**416**	**476**	**535**	**594**	**713**	**832**	**951**
	Cự ly (m)	0.3-0.9-1.5	0.6-0.9-1.8	0.6-1.2-2.1	0.9-1.2-2.4	0.9-1.5-2.7	1.2-1.5-3.0	1.5-1.8-3.3	1.8-2.1-3.9	1.8-2.4-4.2	2.1-2.7-4.5
	NC	-	-	-	20	23	27	30	37	42	47
245	Tổng áp (Pa)	11.2	17.2	24.4	34.1	43.8	56.0	68.2	104.8	141.5	192.8
	Lưu lượng (m^3/h)	**374**	**459**	**560**	**645**	**739**	**832**	**926**	**1113**	**1300**	**1478**
	Cự ly (m)	0.3-0.9-1.8	0.6-0.9-2.1	0.6-1.2-2.4	0.9-1.2-3.0	1.2-1.5-3.3	1.5-1.8-3.6	1.5-2.1-3.9	1.8-2.4-4.2	2.1-2.7-4.5	2.4-3.0-4.8
	NC	-	-	20	24	28	32	35	40	45	50
295	Tổng áp (Pa)	11.5	17.4	24.9	34.9	44.8	57.3	69.7	107.1	144.4	196.8
	Lưu lượng (m^3/h)	**535**	**663**	**798**	**934**	**1070**	**1198**	**1334**	**1682**	**1869**	**2132**
	Cự ly (m)	0.9-1.2-2.1	1.2-1.5-2.7	1.2-1.8-3.0	1.5-2.1-3.3	1.8-2.4-3.6	2.1-2.7-3.9	2.1-3.0-4.2	2.4-3.3-4.5	2.7-3.6-4.8	3.0-3.9-5.1
	NC	-	-	21	25	29	33	36	41	46	51
345	Tổng áp (Pa)	11.7	17.9	25.9	36.1	46.0	59.8	71.0	109.6	146.9	200.5
	Lưu lượng (m^3/h)	**722**	**900**	**1079**	**1266**	**1444**	**1622**	**1800**	**2158**	**2531**	**2880**
	Cự ly (m)	0.9-1.2-2.1	1.2-1.8-3.0	1.2-1.8-3.0	1.5-2.1-3.3	1.8-2.4-3.6	2.1-2.7-3.9	2.1-3.0-4.2	2.4-3.3-4.5	2.7-3.6-4.8	3.0-3.9-5.1
	NC	-	-	23	27	31	34	37	43	53	57

Note ●Cự ly thổi được tính cho các lưu tốc cuối 0.75, 0.5 và 0.25m/s ●NC dựa trên phòng có mức hấp thụ âm 10 dB, re 10^{-12} W ●Dấu gạch ngang (-) là trị số NC<20

Đường kính cổ (mm)	Cỡ mặt (mm)	Hệ số Ak
145	300x300	0.16
195	300x300	0.23
145	600x600	0.18
195	600x600	0.23
245	600x600	0.28
295	600x600	0.38
345	600x600	0.50

MÃ ĐẶT HÀNG

SKD - K1 - W - ØN - RAL - M

- SKD: Cửa gió tiêu chuẩn màu trắng RAL 9010
- K1: Số lõi
- W: Cỡ mặt
- ØN: Cỡ cổ
- RAL: Tùy chọn: mã màu RAL
- M: Tùy chọn: module (xem thêm trang sau)

TÙY CHỌN MODULE

Module cửa gió Starduct là một cụm hoàn chỉnh gồm cửa gió và các cấu kiện liên quan kèm theo.

Xuất phát từ một vấn đề thực tế là để đạt mức độ hoàn thiện đối với một cửa (miệng) gió thì việc lựa chọn đúng chủng loại cửa với các tiêu chí chất lượng, kỹ thuật, mỹ thuật là chưa đủ. Để đạt yêu cầu về hoạt động, tính kinh tế, tính thẩm mỹ và độ tin cậy với tuổi thọ hoạt động cao, các cửa gió cần được lắp đặt với các phụ tùng phụ kiện có chất lượng và tiêu chuẩn đồng bộ.

CÁC CẤU KIỆN (xem chi tiết trong các catalog liên quan)

- Cửa (miệng) gió
- Hộp gió có các tùy chọn (xem thêm catalog hộp gió hoặc liên hệ với NSCA)
  - **Hộp tròn thấp (Tiêu chuẩn)** : dùng cho cửa có cổ tròn nối thẳng ống gió tròn hoặc ống gió mềm. Vật liệu: nhôm tấm 1.2mm, sơn tĩnh điện đen
  - Hộp vuông-Cổ tròn-Lỗ trích (nối ống gió) vuông/tròn/oval trên đỉnh hoặc bên cạnh : dùng cho cửa cổ tròn. Vật liệu: tôn mạ kẽm Z18 dày 0.8mm
  - Hộp tròn-Cổ tròn- Lỗ trích (nối ống gió) bên sườn: dùng cho cửa cổ tròn. Vật liệu tôn mạ kẽm Z18 dày 0.8mm
- Bảo ôn cách nhiệt/cách âm có các tùy chọn
  - Bọc trong/ngoài nhiều độ dày: vật liệu: tấm acoustic PU foam kiểu "egg-crate" cách âm
- Van điều chỉnh lưu lượng có các tùy chọn
  - Van tròn cánh rẻ quạt : cơ cấu liên động chỉnh vít. Vật liệu: nhôm tấm dày 1.2mm
- Lưới cho cửa hồi, có các tùy chọn
  - Lưới lọc bụi thường: sợi ni-lông (tiêu chuẩn)
  - Lưới lọc cao cấp: G4, Hepa ... (cần liên hệ riêng)
- Phụ tùng: đai xiết, ti-ren treo, băng xốp, keo làm kín .v.v. tùy ứng dụng

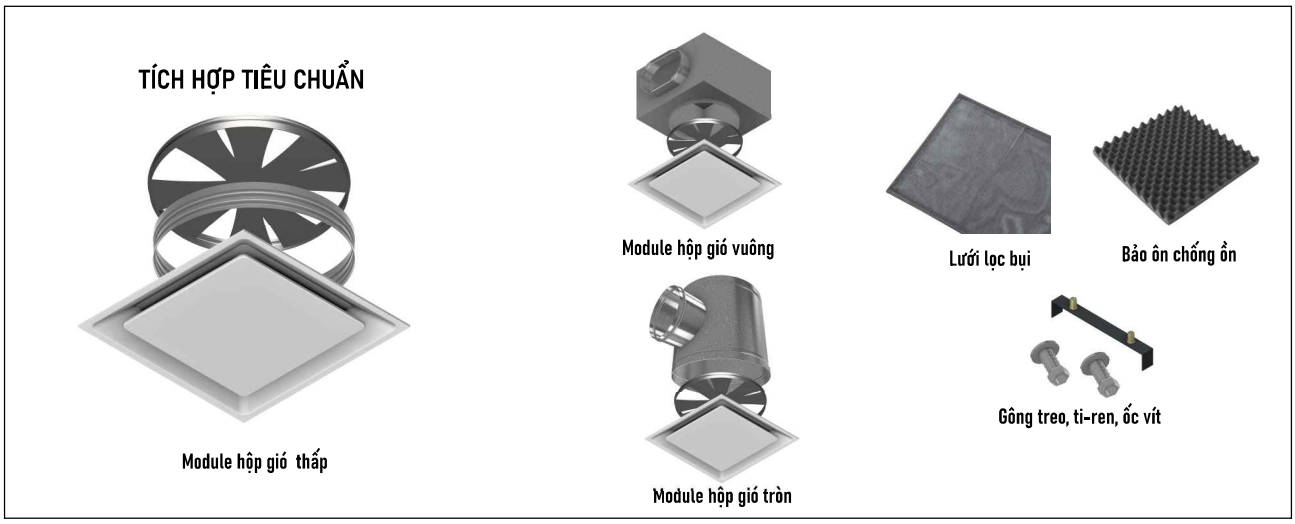

CÁC TIỆN ÍCH CỦA MODULE

1. Tiết kiệm chi phí mua hàng: các cấu kiện từ một nhà sản xuất duy nhất giúp tiết kiệm các chi phí liên quan.
2. Kiểm soát được chất lượng tổng thể
3. Quy trình đơn giản: 1 thiết kế, 1 lần phê duyệt, 1 lần đặt hàng, 1 lần nghiệm thu, 1 người chịu trách nhiệm.
4. Giảm thiểu rủi ro, tổn thất phát sinh
5. Đạt chuẩn kỹ thuật: sản phẩm Starduct được chế tạo, thử nghiệm phù hợp với các tiêu chuẩn quốc gia và quốc tế.

MÃ ĐẶT HÀNG MODULE **(có thể thêm một hoặc một số trong các mã này thay vào chữ "M" trong mã đặt hàng cửa)**

M = BP/BPR/RBL - T/S - nD - E/I - 16/20 - F/RD

- Hộp gió: **BP**=vuông, **BPR**=tròn, **RBL**=thấp
- Tùy chọn: **T** = lỗ mở đỉnh hoặc **S** = lỗ mở bên
- **n** = số lỗ mở và **D** = đường kính lỗ mở
- **E** = bảo ôn ngoài hoặc **I** = bảo ôn trong
- Độ dày bảo ôn **16** hoặc **20** mm
- **F**=lưới lọc; **RD** = OBD rẻ quạt

STARDUCT

CÔNG TY CP ĐẦU TƯ CÔNG NGHỆ NGÔI SAO CHÂU Á

Văn phòng và Nhà máy

Lô C3-C4 Cụm Công Nghiệp thị trấn Phùng - Đan Phượng - Hà Nội

Điện thoại: +84 (24) 35147999 - Website: nsca.vn - Email: nsca@nsca.vn

Văn phòng Giao dịch và Phòng trưng bày

Tầng 1 Tòa nhà VNCC, 243A Đê La Thành - Đống Đa - Hà Nội

Điện thoại: (+84) 24 3514 7991 - Email: kinhdoanh@nsca.vn

STARDUCT

ADJUSTABLE SQUARE DIFFUSER

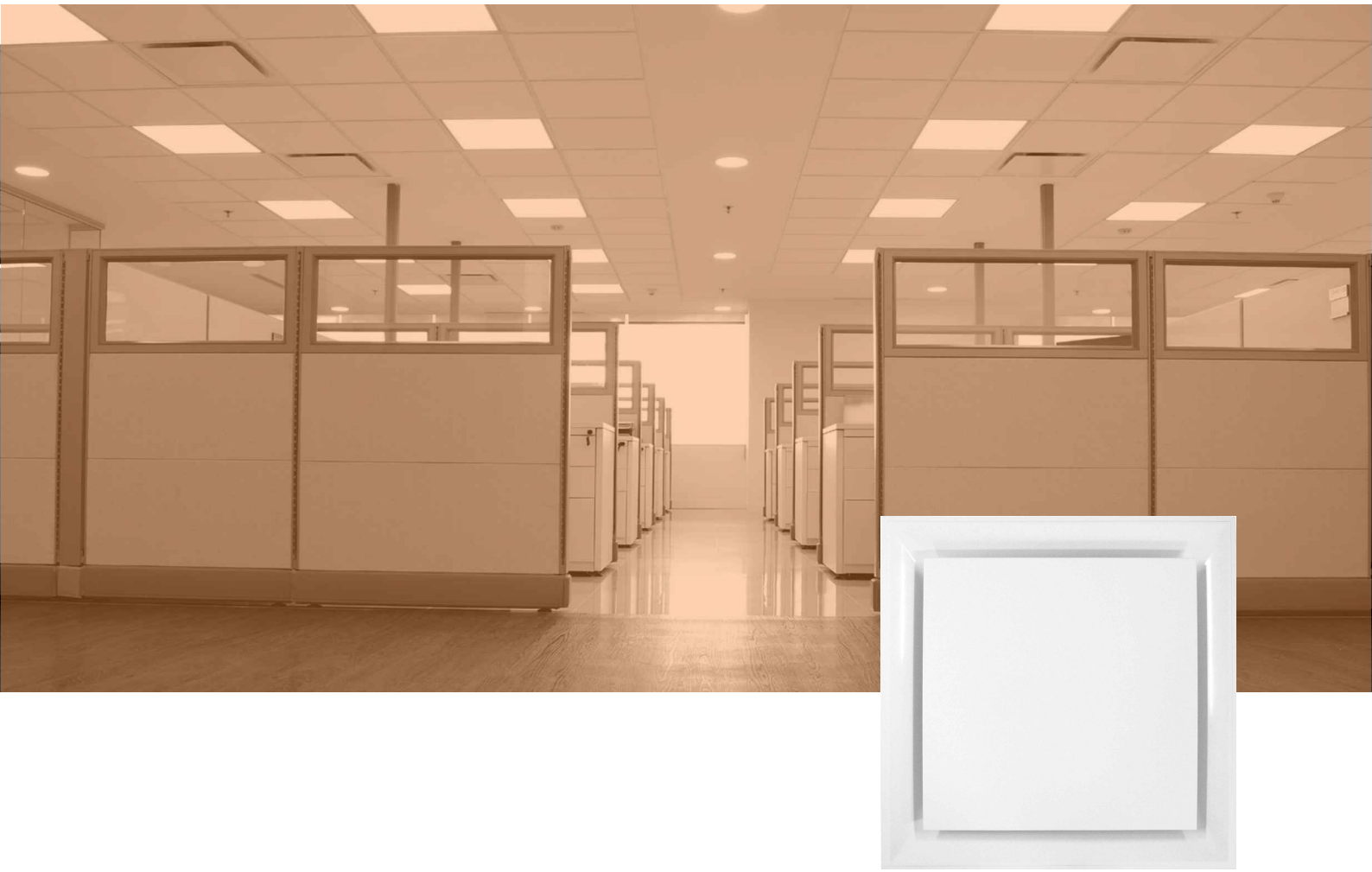

Model:
SKD K1

SPECIFICATION TEXT

Square Diffusers (louver face) have frame and blade made of aluminum alloy grade A6063, thickness 1.0mm.

Powder coating finish in RAL9010 standard colors or optional color as requested with Jotun paint or equivalent, service life over 5 years

The OBD is made of extruded aluminum, black painted. No plastic gears are used in the damper. Opposed blades of the damper are adjustable from the front of the grilles via lever or screw knob.

Production standards : Ashrea 70:2006. ASHRAE 70-2006 Standard "Method of Testing for Rating the Performance of Air Outlets and Inlets" ADC1062: GRD-84 "Test Code for Grilles, Registers and Diffusers". Intertek Report Number 104519155CRT-001a dated April 14, 2021.

SCOPE OF TESTING: A) Sound Power Level ((NC) B) Air Volume versus Static Pressure C) Area Factor D) Throw Pattern

STARDUCT SKD K1 - OUTSTANDING FEATURES

1. PRICE & HOMOGENIOUS QUALITY

1 QUALITY
1 PRICE

Only one class of quality, one competitive price.
Ease of purchasing and managing

2. DURABILITY & AESTHETICS

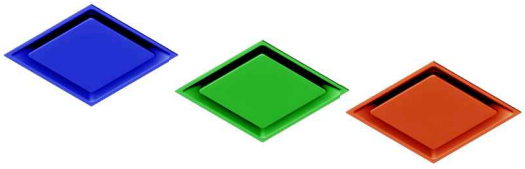

Made of standard A6063 aluminum with
firm construction for high durability and performance.
Powder coated in modern automatic line, guaranteed up to 10 years

3. HIGH STANDARDS

Starduct products are in compatible with international standards of material, design, technical specs, testing.

4. ADDITIONAL VALUES

Anti-paint tape
International standard packages.

ADJUSTABLE SQUARE CEILING DIFFUSER (1-CONE)

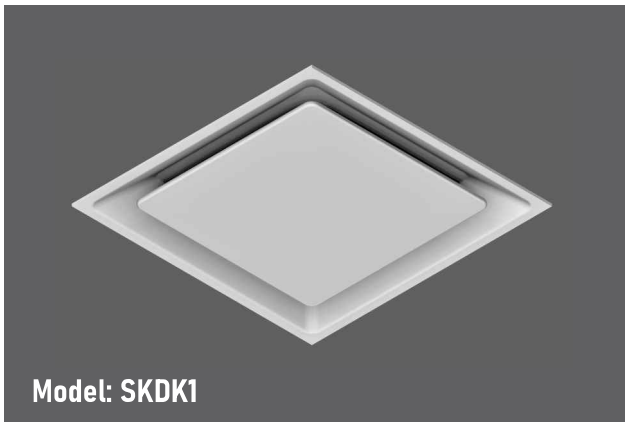

TYPICAL APPLICATION

Adjustable square ceiling diffuser has been specially designed to provide both the unobstructive appearance require for architectural excellence and the 360° diffusion pattern at minimum NC levels.

The one-piece cones eliminate mitered corners and the die-formed curves provide consistent quality and performance. This adjustable product provide stable diffusion and mixing pattern under constant and changing load conditions.

In lay-in application, the diffuser is placed into a T-bar ceiling grid without needs to change T-bar.

MATERIAL

- Frame/cones: one-piece aluminum A6063, thickness 1.0mm.
- Cone control mechanism: Galvanized iron sheet

FINISH

- Standard: matt white RAL 9010 (optional RAL code). Guarranteed up to 10 years.

SIZE

- Optional (see table).

CORE AND NECK

- Core set is adjustable in 2 levels. Round neck.

APPLICATION

- For cool and heat air supply
- Flat or suspended ceiling

OPTIONS

- Low plenum
- Radial volume control damper

CONSTRUCTION

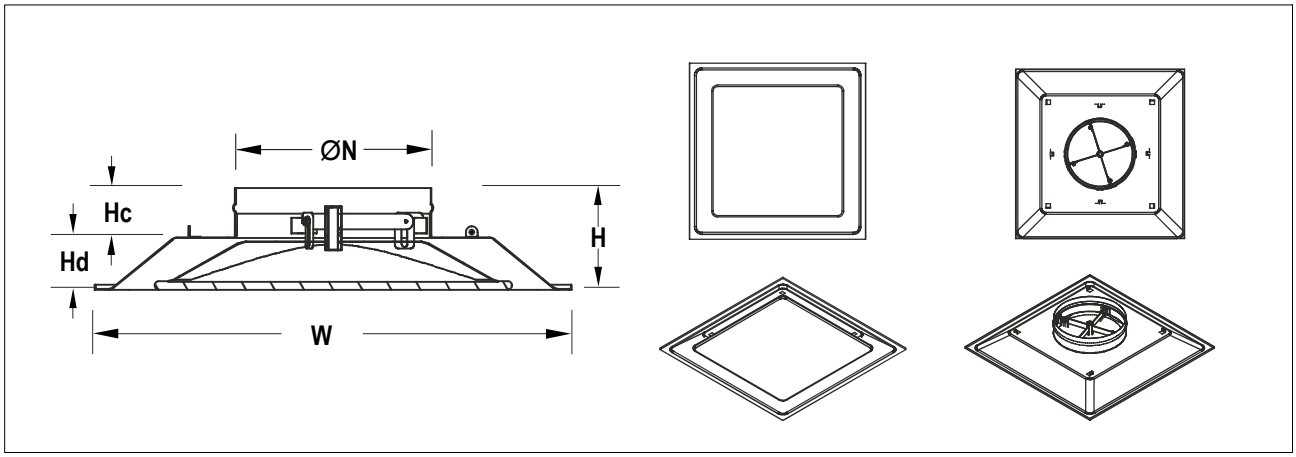

DIMENSION

Face size (W)	Neck size (ØN)	Hd	Hc	H
300x300	145	39	70	109
300x300	195	39	70	109
450x450	195	49	70	119
450x450	245	66	75	141
600x600	295	68	75	143
600x600	345	68	75	143

PERFORMANCE DATA

FACE SIZE 300 x 300 (mm)

Neck size (mm)	Neck Velocity (m/s)	2.0	2.5	3.0	3.5	4.0	4.5	5.0	6.0	7.0	8.0
	Velocity Pressure (Pa)	2.5	4.0	5.7	7.7	10.0	12.7	15.7	22.4	30.4	39.8
145	Total pressure (Pa)	5.2	8.0	11.2	15.0	19.9	24.9	29.9	41.6	54.8	72.2
	Airflow (m^3/h)	**136**	**170**	**204**	**238**	**272**	**306**	**340**	**399**	**467**	**535**
	Throw (m)	0.3-0.6-1.2	0.3-0.6-1.2	0.3-0.6-1.2	0.3-0.6-1.2	0.3-0.6-1.2	0.3-0.6-1.2	0.3-0.6-1.2	0.3-0.6-1.2	0.3-0.6-1.2	0.3-0.6-1.2
	NC	8.0	8.0	8.0	8.0	8.0	8.0	8.0	8.0	8.0	8.0
195	Total pressure (Pa)	6.2	9.2	12.9	17.4	22.7	28.1	34.4	48.6	64.7	84.7
	Airflow (m^3/h)	**238**	**297**	**357**	**416**	**476**	**535**	**594**	**713**	**832**	**951**
	Throw (m)	0.3-0.6-1.2	0.3-0.6-1.2	0.3-0.6-1.2	0.3-0.6-1.2	0.3-0.6-1.2	0.3-0.6-1.2	0.3-0.6-1.2	0.3-0.6-1.2	0.3-0.6-1.2	0.3-0.6-1.2
	NC	8.0	8.0	8.0	8.0	8.0	8.0	8.0	8.0	8.0	8.0

FACE SIZE 600 x 600 (mm)

Neck size (mm)	Neck Velocity (m/s)	2.0	2.5	3.0	3.5	4.0	4.5	5.0	6.0	7.0	8.0
	Velocity Pressure (Pa)	2.5	4.0	5.7	7.7	10.0	12.7	15.7	22.4	30.4	39.8
145	Total pressure (Pa)	6.5	9.9	14.4	19.9	25.9	32.6	47.3	65.2	87.1	124.5
	Airflow (m^3/h)	**136**	**170**	**204**	**238**	**272**	**306**	**340**	**399**	**467**	**535**
	Throw (m)	0.3-0.6-1.2	0.3-0.6-1.5	0.6-0.6-1.8	0.6-0.9-2.1	0.6-1.2-2.4	0.6-1.2-2.7	0.9-1.5-2.7	1.2-1.8-3.0	1.5-2.1-3.6	1.8-2.4-3.9
	NC	-	-	-	-	-	-	21	27	33	38
195	Total pressure (Pa)	10.7	16.2	22.9	31.1	41.0	52.3	64.0	99.6	134.5	184.3
	Airflow (m^3/h)	**238**	**297**	**357**	**416**	**476**	**535**	**594**	**713**	**832**	**951**
	Throw (m)	0.3-0.9-1.5	0.6-0.9-1.8	0.6-1.2-2.1	0.9-1.2-2.4	0.9-1.5-2.7	1.2-1.5-3.0	1.5-1.8-3.3	1.8-2.1-3.9	1.8-2.4-4.2	2.1-2.7-4.5
	NC	-	-	-	20	23	27	30	37	42	47
245	Total pressure (Pa)	11.2	17.2	24.4	34.1	43.8	56.0	68.2	104.8	141.5	192.8
	Airflow (m^3/h)	**374**	**459**	**560**	**645**	**739**	**832**	**926**	**1113**	**1300**	**1478**
	Throw (m)	0.3-0.9-1.8	0.6-0.9-2.1	0.6-1.2-2.4	0.9-1.2-3.0	1.2-1.5-3.3	1.5-1.8-3.6	1.5-2.1-3.9	1.8-2.4-4.2	2.1-2.7-4.5	2.4-3.0-4.8
	NC	-	-	20	24	28	32	35	40	45	50
295	Total pressure (Pa)	11.5	17.4	24.9	34.9	44.8	57.3	69.7	107.1	144.4	196.8
	Airflow (m^3/h)	**535**	**663**	**798**	**934**	**1070**	**1198**	**1334**	**1682**	**1869**	**2132**
	Throw (m)	0.9-1.2-2.1	1.2-1.5-2.7	1.2-1.8-3.0	1.5-2.1-3.3	1.8-2.4-3.6	2.1-2.7-3.9	2.1-3.0-4.2	2.4-3.3-4.5	2.7-3.6-4.8	3.0-3.9-5.1
	NC	-	-	21	25	29	33	36	41	46	51
345	Total pressure (Pa)	11.7	17.9	25.9	36.1	46.0	59.8	71.0	109.6	146.9	200.5
	Airflow (m^3/h)	**722**	**900**	**1079**	**1266**	**1444**	**1622**	**1800**	**2158**	**2531**	**2880**
	Throw (m)	0.9-1.2-2.1	1.2-1.8-3.0	1.2-1.8-3.0	1.5-2.1-3.3	1.8-2.4-3.6	2.1-2.7-3.9	2.1-3.0-4.2	2.4-3.3-4.5	2.7-3.6-4.8	3.0-3.9-5.1
	NC	-	-	23	27	31	34	37	43	53	57

Note ●Throw are given at 0.75, 0.5 and 0.25m/s terminal velocity ●NC are based on 10 dB room absorption, re 10^{-12} W ●Dash (-) indicates NC<20

Neck size (mm)	Face size (mm)	Ak factor
145	300x300	0.16
195	300x300	0.23
145	600x600	0.18
195	600x600	0.23
245	600x600	0.28
295	600x600	0.38
345	600x600	0.50

ORDERING CODE

SKD - K1 - W - ØN - RAL - M

- SKD: Standard diffuser white RAL 9010
- K1: No of cone
- W: Face size
- ØN: Neck size
- RAL: Colour: RAL code
- M: Option: module (see next page)

MODULE OFFERS

Grille/diffuser module of Starduct is an completed assembly including grille/diffuser and relating components & accessories.

The approach has been rised from a practice that to gain good performance for a grille/diffuser, choosing right and nice model is not enough. Also, performance and life span of a grille/diffuser depending on the quality and homogeneity of components and accessories such as plenum and additional material .

COMPONENTS IN A STARDUCT GRILLE/DIFFUSER MODULE (see more in the concerning catalogues)

- Grille/Diffuser
- Plenum box, available options:
  - **Circular low box (as standard)** - Above entry. Made of 1.2mm spun aluminium, powder coated.
  - Square box - Round outlet for round neck grille/diffuser- Top/side square/Oval/Round inlet . Made of 0.8~1.0 mm galvanized steel sheet.
  - Circular box - Round outlet for round neck grille/diffuser - Side round inlet. Made of 0.8~1.0 mm galvanized steel sheet.
- Insulation, available options:
  - Internally or externally apply over the plenum box. Material: acoustic PU foam (egg-crate) with many thicknesses.
- Volume control damper (for air supply), available options:
  - Slide radial damper. Material: aluminium plate, black powder coated.
- Filter/insect net (if used as return grilles), available options:
  - Normal dust filter (as standard). Material: nylon
  - Special filter: G4, Hepa.. (please contact us)
- Accessories: Clamp, threaded bar, sealing tapes, sealing glues etc.

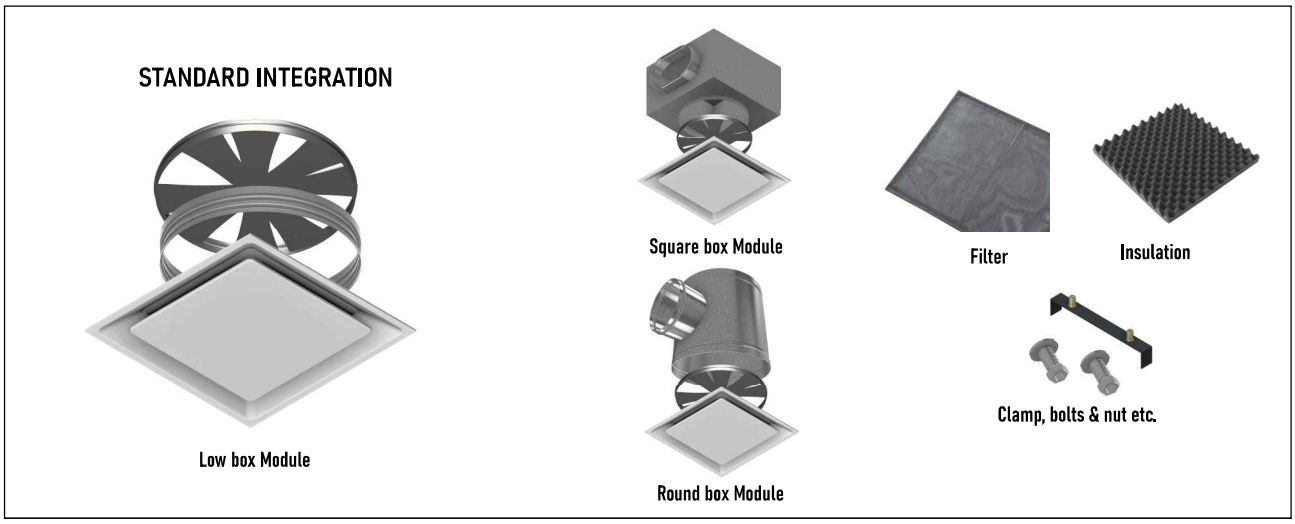

BENEFITS OF STARDUCT GRILLE MODULE

1. Save costs: buying every items from only one supplier.
2. Controllable for total quality of the product
3. Simple purchasing procedure: 1 design, 1 appoval, 1 order, 1 check, 1 responsible person.
4. Minimize risk of damage and management
5. Good standard : Starduct products are made and tested in accordance with national and international standard.

ORDERING CODE **(one or some codes here can be added to replaced the code "M" in the ordering code of grilles)**

M = BP/BPR/RBL - T/S - nD - E/I - 16/20 - F/RD

- Plenum box: **BP**=square, **BPR**=circular, **RBL**=low
- Option: **T** = Top entry or **S** = side entry
- **n** = number of entry and **D** = dia. of entry
- **E** = external or **I** = internal insulation
- Insulation thickness **16** or **20** mm
- **F** = filter; **RD** = radial damper

STARDUCT

STAR ASIA JSC.

Head Office and Factory:

Lô C3-C4 Cụm Công Nghiệp thị trấn Phùng-Đan Phượng - Hà Nội

Điện thoại: (+84) 24 3514 7999 - Website: nsca.vn - Email: nsca@nsca.vn

Business Office and Showroom

Tầng 1 Tòa nhà VNCC, 243A Đê La Thành - Đống Đa - Hà Nội

SĐT: (+84) 24 3514 7991 - Email: kinhdoanh@nsca.vn